PROFIROLL Schuricht

Vorbau-Rollladen

Beschreibung Vorbauelement

Merkmale

max. Breite*	3.500 mm
max. Höhe*	3.500 mm
max. Fläche*	10 m²
Antrieb	Gurt, Kurbel, Schnur, Motor, Funkmotor, optional Solar-Antrieb
Rollladenpanzer	Aluminium oder Kunststoff
Anwendungsbereiche	Neubau, Renovierung
Ausstattungsextras*	Minimax-Führungsschiene, Sturzdämmung, Führungsschiene mit integrierter Dämmung, Aussteller, Sicherheitspaket

*Typen- und ausstattungsabhängig

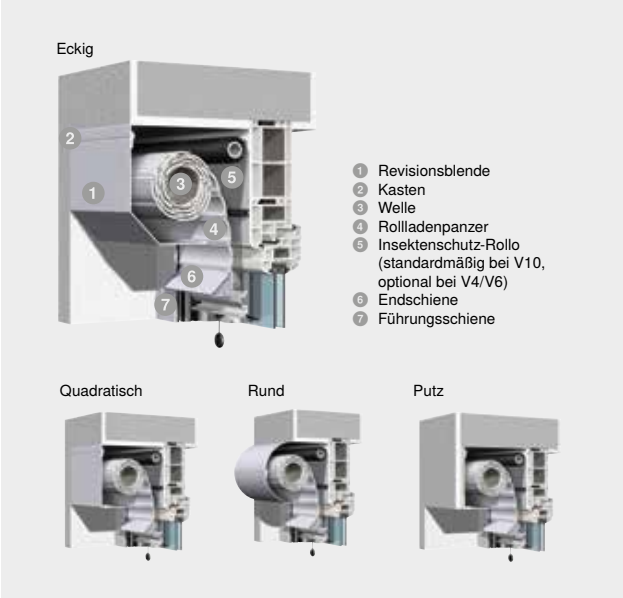

Ihre Vorteile

- Keine Probleme mit Wärmebrücken und Schalldämmwerten durch außenliegenden Rollladenkasten
- Viele Möglichkeiten zur individuellen Gestaltung
- Perfekte Kombination mit Vorbau-Außenjalousie durch identische Kastenformen möglich
- Auch zur Nachrüstung ohne Austausch der Fenster einsetzbar
- Unabhängig von der Bauweise des Gebäudes einsetzbar

Brillante Extras

- Integrierter Insektenschutz
- Integrierte Absturzsicherung VisioNeo
- WAREMA SecuKit

Druckfehler, Änderungen, Abweichungen von den technischen Angaben und Produktdarstellungen sind aufgrund der baulichen Gegebenheiten im Einzelfall möglich.

2018755/05.2019

WAREMA Renkhoff SE • Hans-Wilhelm-Renkhoff-Straße 2 • 97828 Marktheidenfeld • Deutschland
www.warema.de • info@warema.de

Farben Rollladenpanzer

RAL 9016 Verkehrsweiß[1) 2)] (PG 1)

RAL 9010 Reinweiß (PG 1)

RAL 1015 Hellelfenbein (PG 1)

RAL 7035 Lichtgrau (PG 1)

RAL 7038 Achatgrau (PG 1)

RAL 9006 Weißaluminium[1)] (PG 1)

RAL 9007 Graualuminium[1)] (PG 1)

DB 703 Anthrazit Eisenglimmer[1)] (PG 1)

W 8780 Lichtbronze (PG 1)

W 7329 Dunkelbronze (PG 1)

RAL 8014 Sepiabraun (PG 1)

RAL 3004 Purpurrot (PG 1)

RAL 7016 Anthrazitgrau (PG 1)

RAL 5011 Stahlblau (PG 1)

RAL 6009 Tannengrün (PG 1)

W 8000 Selektiv (PG 3)

W 8100 Millfinish II (PG 3)

W 8800 W-ELOX Natural (PG 3)

W 8802 W-ELOX Gold (PG 3)

W 8803 W-ELOX Dunkelbronze (PG 3)

1) Raffstore-Lamellen auch mit EasyClean-Beschichtung erhältlich
2) ähnlich RAL 9016 bei Rollladenprofilen

2030483/04.2019

W 4800 Hellbeige (PG 2)

RAL 1019 Graubeige (PG 2)

W 4922 Cappuccino (PG 2)

RAL 1036 Perlgold (PG 2)

W 8105 Holz Hell (PG 2)

W 8026 Holz Dunkel (PG 2)

DB 702 Grau Eisenglimmer (PG 2)

DB 502 Blau Eisenglimmer (PG 2)

DB 603 Grün Eisenglimmer (PG 2)

W 4919 Erdbraun Eisenglimmer (PG 2)

W 3005 Weinrot Perlglimmer (PG 2)

RAL 9005 Tiefschwarz Matt (PG 2)

510 Verkehrsweiß (PG 1)

500 Achatgrau (PG 1)

501 Lichtgrau (PG 1)

515 Hellelfenbein (PG 1)

522 Hellbeige (PG 1)

541 Holz Hell (PG 1)

543 Holz Dunkel (PG 1)

Farbnummer	Farbbezeichnung	Preis-gruppe (PG)	Raffstore-Lamellen					Rollladenprofile aus Aluminium				
			Randgebördelte Lamellen, Abdunkelungslamellen, Flachlamellen									
Aluminium			**80 S/80 AF**	**73/90/93**	**60 S/60 AF**	**100 AF**	**50 AF/150 AF**	**A 36[3]**	**A 44**	**A 53**	**A 56**	**S 37[4]**
RAL 1015	Hellelfenbein	1	●	●				●	●	●	●	
RAL 1019	Graubeige	2	●	●				●				
RAL 1036	Perlgold	2	●	●				●				
RAL 3004	Purpurrot	1	●	●				●				
RAL 5011	Stahlblau	1	●	●				●				
RAL 6009	Tannengrün	1	●	●				●				
RAL 7016	Anthrazitgrau	1	●	●	●			●	●	●		●
RAL 7035	Lichtgrau	1	●	●	●			●	●	●	●	●
RAL 7038	Achatgrau	1	●	●	●			●	●	●	●	
RAL 8014	Sepiabraun	1	●	●				●	●	●	●	●
RAL 9005	Tiefschwarz Matt	2	●	●								
RAL 9006	Weißaluminium	1	●	●	●	●	●	●	●	●	●	●
RAL 9007	Graualuminium	1	●	●	●	●	●	●		●		●
RAL 9010	Reinweiß	1	●	●				●				●
RAL 9016[1]	Verkehrsweiß	1	●	●	●	●		●	●	●	●	●
DB 502	Blau Eisenglimmer	2	●	●				●				
DB 603	Grün Eisenglimmer	2	●	●				●				
DB 702	Grau Eisenglimmer	2	●	●				●				●
DB 703	Anthrazit Eisenglimmer	1	●	●	●			●		●		●
W 3005	Weinrot Perlglimmer	2	●	●				●				
W 4800	Hellbeige	2	●	●				●	●	●	●	
W 4919	Erdbraun Eisenglimmer	2	●	●				●				
W 4922	Cappuccino	2	●	●				●				
W 7329	Dunkelbronze	1	●	●				●				
W 8000[2]	Selektiv	3	●	●								
W 8026	Holz Dunkel	2						●	●	●	●	
W 8100[2]	Millfinish II	3	●	●								
W 8105	Holz Hell	2						●	●	●	●	
W 8780	Lichtbronze	1	●	●				●				
W 8800	W-ELOX Natural	3	●	●								
W 8802	W-ELOX Gold	3	●	●								
W 8803	W-ELOX Dunkelbronze	3	●	●								

1) ähnlich RAL 9016 bei Rollladenprofilen
2) Lamellenrückseite RAL 9006
3) Eingeschränkte Farbauswahl bei Schräg-Rollladen S6/S10
4) neben den S37-Farben gemäß der o.g. Matrix ist serienmäßig auch eine Ausführung in RAL 7012, RAL 7015 und RAL 7021 erhältlich

Rollladenprofile aus Kunststoff

Farbnummer	Farbbezeichnung	Preis-gruppe (PG)		Rollladenprofile aus Kunststoff				
Kunststoff				**K 36**	**V 36**	**K 52**	**K 55**	
500	Achatgrau	1		●	●	●	●	
501	Lichtgrau	1		●	●	●	●	
510	Verkehrsweiß	1		●	●	●	●	
515	Hellelfenbein	1		●	●			
522	Hellbeige	1		●	●	●	●	
541	Holz Hell	1		●		●	●	
543	Holz Dunkel	1		●				

Hinweise:
Die Farbmuster sind drucktechnisch hergestellt. Abweichungen hinsichtlich Farbe und Glanzgrad vorbehalten!
Glanzgradunterschiede zwischen Raffstore-Lamellen, Rollladenprofilen aus Aluminium, Rollladenprofilen aus Kunststoff und pulverbeschichteten Aluminiumteilen sind technisch bedingt.
Hinweis zu Oberflächen: Raffstore-Lamellen weisen eine glänzende Oberfläche auf. Raffstore-Lamellen mit EasyClean-Beschichtung, Rollladenpanzer aus Aluminium und Rollladenpanzer aus Kunststoff verfügen über eine matte Oberfläche.

Sonderfarben auf Anfrage.

Standardfarben für Aluteile rollgeformte Vorbauelemente

RAL 9016	RAL 9010	RAL 7035	RAL 9006
RAL 9007	DB 702	RAL 7012	RAL 7015
DB 703	RAL 7016	RAL 7021	RAL 8014

Vorbau-Rollladen

Allgemeine Hinweise Gurtumlenkung:
- Breite Gurt 14 mm.
- Gurtabgang starr (Maß x)
- Übersetzungsgetriebe und Kurbelwickler nicht einsetzbar.
- Die Führungsschienen dürfen bei Gurtumlenkung nicht eingeputzt werden (Revisionierung).

Gurtbedienung

Gurtumlenkung Typ 6a

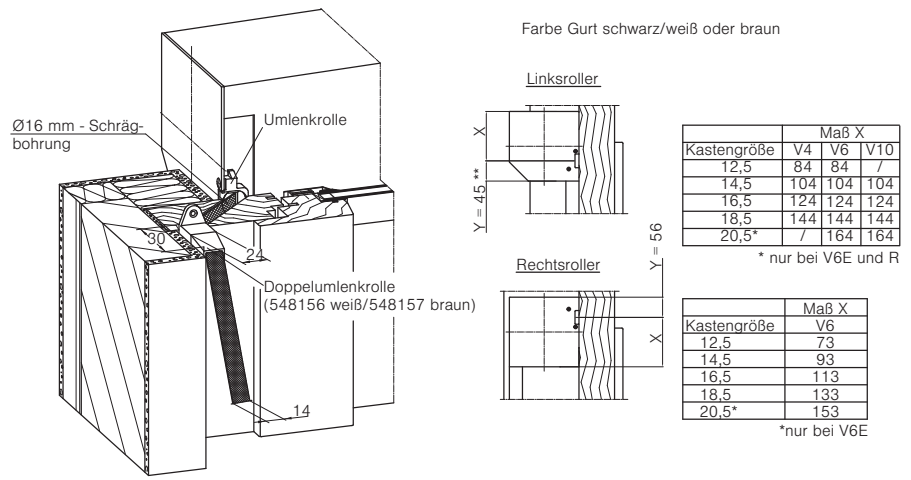

	Maß X		
Kastengröße	V4	V6	V10
12,5	84	84	/
14,5	104	104	104
16,5	124	124	124
18,5	144	144	144
20,5*	/	164	164

* nur bei V6E und R

	Maß X
Kastengröße	V6
12,5	73
14,5	93
16,5	113
18,5	133
20,5*	153

*nur bei V6E

Abb. 61: Gurtumlenkung Typ 6a

Bedienung

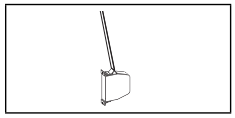

Typenmatrix

V4	○	○	○	–
V6	○	○	○	–
V10	○	○	○	–

Legende:
● *serienmäßig*
○ *optional*
– *nicht möglich*

Gurtumlenkung Typ H

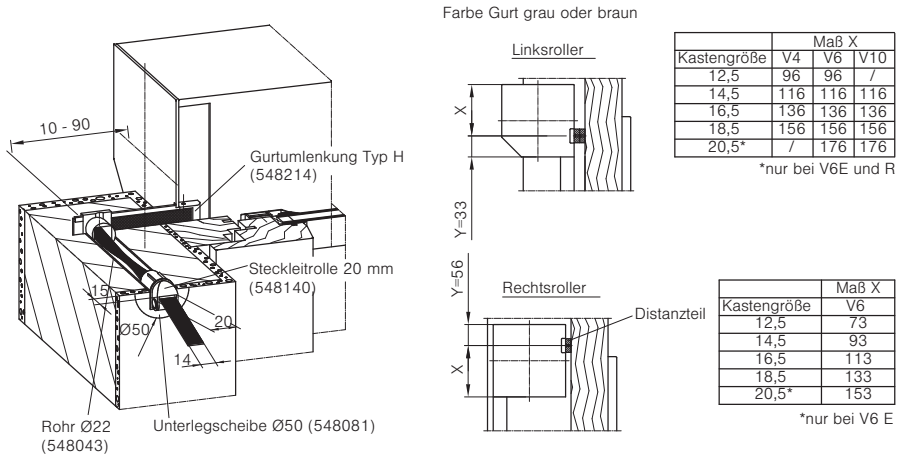

	Maß X		
Kastengröße	V4	V6	V10
12,5	96	96	/
14,5	116	116	116
16,5	136	136	136
18,5	156	156	156
20,5*	/	176	176

*nur bei V6E und R

	Maß X
Kastengröße	V6
12,5	73
14,5	93
16,5	113
18,5	133
20,5*	153

*nur bei V6 E

Abb. 62: Gurtumlenkung Typ H

Bedienung

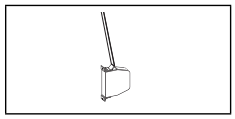

Typenmatrix

V4	○	○	○	–
V6	○	○	○	–
V10	○	○	○	–

Gurt-/Schnurbedienung mit Kurbelwickler

Kurbelwickler für Gurt

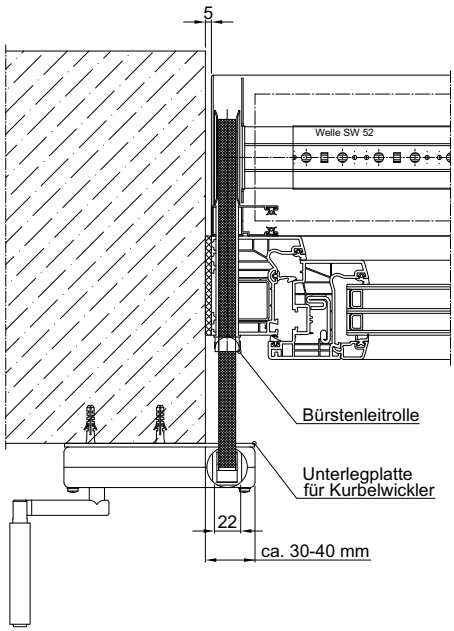

Abb. 63: Kurbelwickler für Gurt

Bedienung

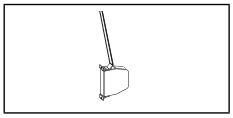

Typenmatrix

V4	○	○	○	○
V6	○	○	○	○
V10	○	○	○	○

Kurbelwickler für Schnur

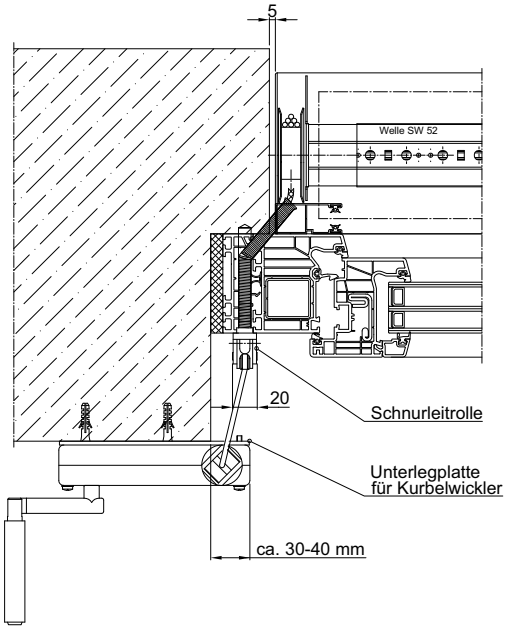

Abb. 64: Kurbelwickler für Schnur

Bedienung

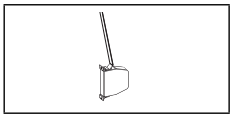

Typenmatrix

V4	○	○	○	○
V6	○	○	○	○
V10	○	○	○	○

Vorbau-Rollladen

Hinweis Schnur

– Standardmäßig ohne Zughilfe, bei Bedarf separat bestellen (siehe Zubehör)

Situation Schnurabgang

bei Linksroller:

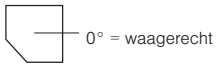

bei Rechtsroller:

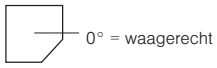

Ein senkrechter Schnurabgang ist nicht möglich!

Schnurbedienung

Schnur, innenliegend V4/V6

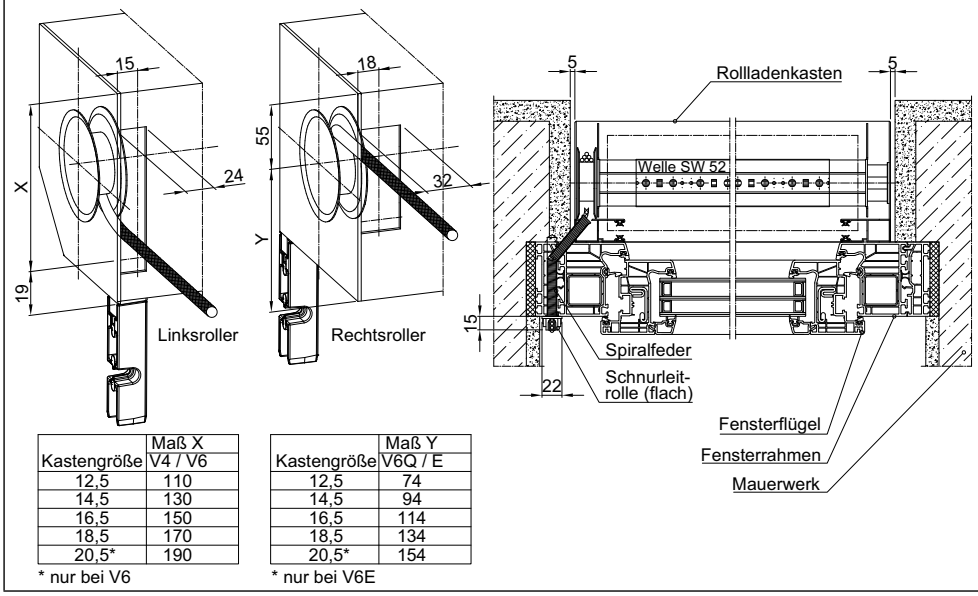

Kastengröße	Maß X V4 / V6
12,5	110
14,5	130
16,5	150
18,5	170
20,5*	190

* nur bei V6

Kastengröße	Maß Y V6Q / E
12,5	74
14,5	94
16,5	114
18,5	134
20,5*	154

* nur bei V6E

Abb. 65: Schnur, innenliegend V4/V6

Bedienung

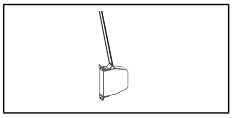

Typenmatrix

V4	○	○	○	○
V6	○	○	○	○

Legende:
● *serienmäßig*
○ *optional*
– *nicht möglich*

Schnur, innenliegend V10

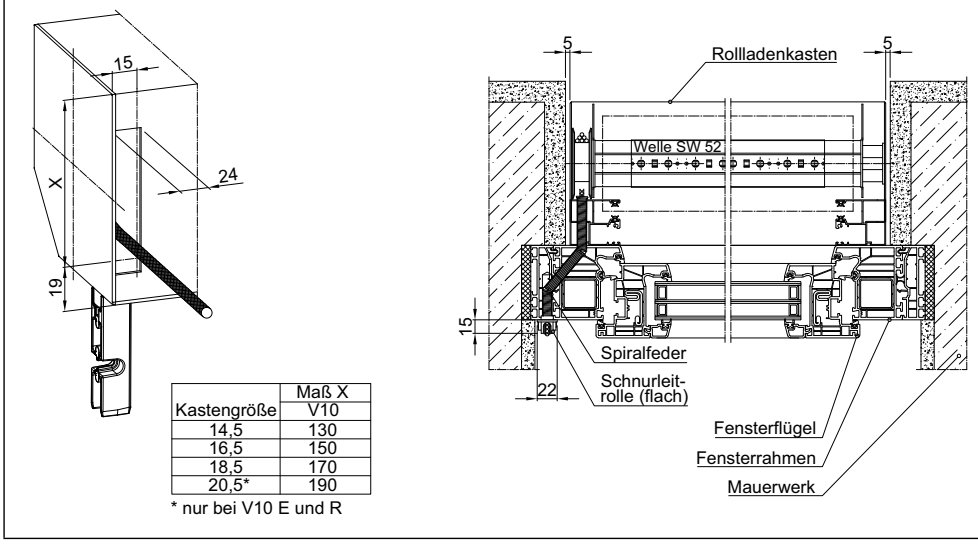

Kastengröße	Maß X V10
14,5	130
16,5	150
18,5	170
20,5*	190

* nur bei V10 E und R

Abb. 66: Schnur, innenliegend V10

Bedienung

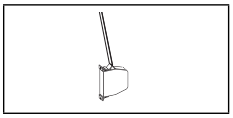

Typenmatrix

V10	○	○	○	○

Hinweis:

Technische Informationen zu den einzelnen Antriebskomponenten stehen im Ersatzteilshop unter mywarema.com zur Verfügung.

Vorbau-Rollladen

Hinweise Kurbel:
- Standard Kurbellänge 1200 mm, wenn abweichend angeben (Längenermittlung siehe Zubehör)
- Kurbelstange mit Knickkurbel; abgedichtete Gelenkplatte und Vierkant mit thermischer Trennung.
- soll bei waagerechtem Kurbelabgang (= 0°) die Gelenkplatte direkt auf dem Kasten befestigt werden, so ist dies auf dem Bestellschein separat zu vermerken

Situation Kurbelabgang

bei Linksroller:

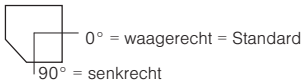

bei Rechtsroller:

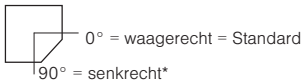

**senkrechter Kurbelabgang erst ab Kastengröße 14,5 bzw. 16,5 bei Kastenform Rund möglich!*

Kurbelbedienung

Kurbel, innenliegend – Linksroller V4/V6/V10

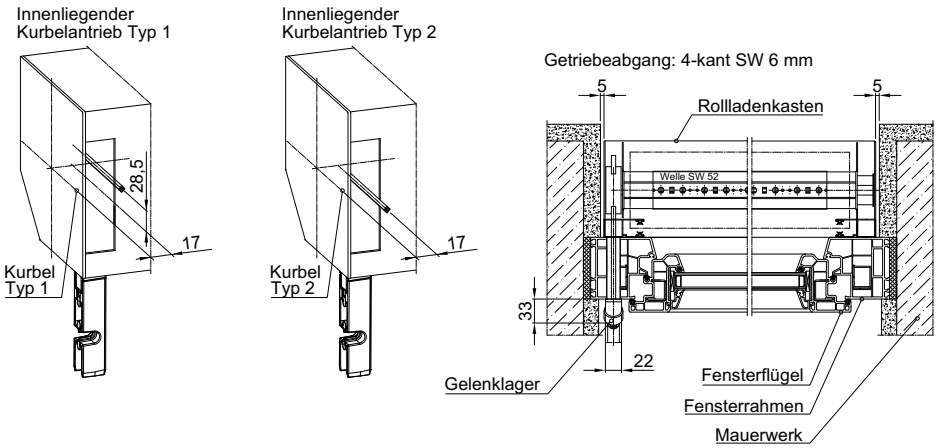

Abgangswinkel bei V4/V6 mit Kurbel Typ 1

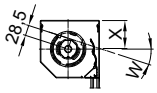

Kasten-größe	Maß X bei W max.	W min.	W max.
12,5	90	10°	43°
14,5	110	0°	49°
16,5	129	0°	48°
18,5	148	0°	48°
20,5*	168	0°	47°

* nur bei V6 E und R

Abgangswinkel bei V4/V6 mit Kurbel Typ 2

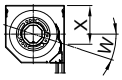

Kasten-größe	Maß X bei W max.	W min.	W max.
12,5	103	10°	29°
14,5	122	0°	32°
16,5	142	0°	33°
18,5	164	0°	35°
20,5*	182	0°	36°

* nur bei V6 E und R

Abgangswinkel bei V10 mit Kurbel Typ 1

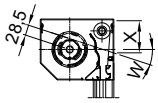

Kasten-größe	Maß X bei W max.	W min.	W max.
14,5	71	0°	40°
16,5	91	0°	40°
18,5*	111	0°	40°
20,5**	131	0°	41°

* nur bei V10
** nur bei V10 E und R

Abgangswinkel bei V10 mit Kurbel Typ 2

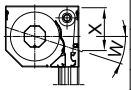

Kasten-größe	Maß X bei W max.	W min.	W max.
14,5	124	0°	25°
16,5	143	0°	27°
18,5	162	0°	29°
20,5*	181	0°	30°

* nur bei V10 E und R

70576

Abb. 67: Kurbel, innenliegend

Bedienung

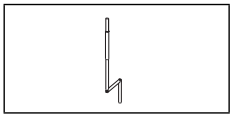

Typenmatrix

V4	●	●	●	●
V6	●	●	●	●
V10	●	●	●	●

Maximale Behangfläche pro Getriebe in m²

Konstruktionsbedingte Werte

	Kurbel, innenliegend	
Profil	**Typ 1**	**Typ 2**
A 36	5,0	8,0
A 44	5,0	8,0
A 53	4,0	7,0
S 37	–	3,5
K 36	5,0	8,0
V 36	5,0	8,0

Es können maximal 3 Behänge gekuppelt werden!

Hinweis:
Technische Informationen zu den einzelnen Antriebskomponenten stehen im Ersatzteilshop unter mywarema.com zur Verfügung.

Vorbau-Rollladen

Bitte auch Hinweise Seite 85 beachten.

Kurbelbedienung

Kurbel, innenliegend – Rechtsroller V6

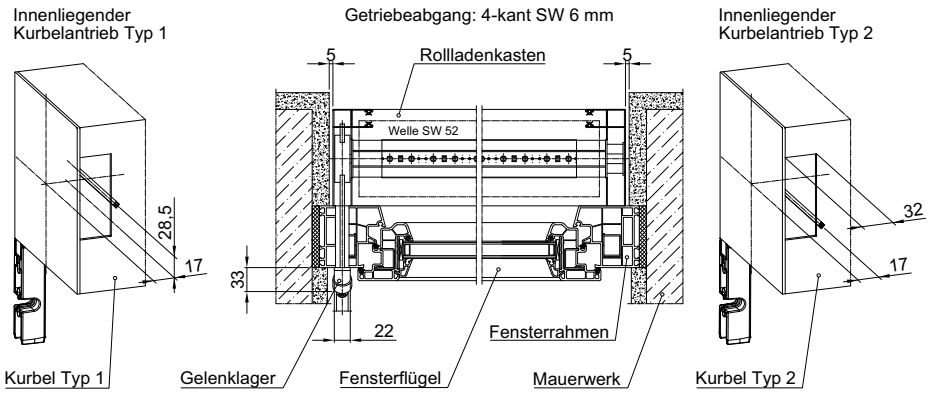

Abgangswinkel mit Kurbel Typ 1

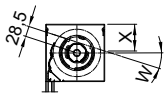

Kasten-größe	Maß X bei W max.	W min.	W max.
12,5	75	10°	35°
14,5	92	0°	35°
16,5	109	0°	35°
18,5	126	0°	35°
20,5*	138	0°	33°

* nur bei V6 E

Abgangswinkel mit Kurbel Typ 2

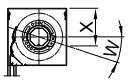

Kasten-größe	Maß X bei W max.	W min.	W max.
12,5	75	0°	9°
14,5	92	0°	13°
16,5	109	0°	16°
18,5	126	0°	18°
20,5*	138	0°	20°

* nur bei V6 E

71542

Bedienung

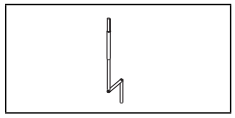

Typenmatrix

V4	–	–	–	–
V6	○	–	○	–
V10	–	–	–	–

Legende:
● *serienmäßig*
○ *optional*
– *nicht möglich*

Abb. 68: Kurbel, innenliegend – Rechtsroller V6

Kurbel, mit ausziehbarem Getriebe

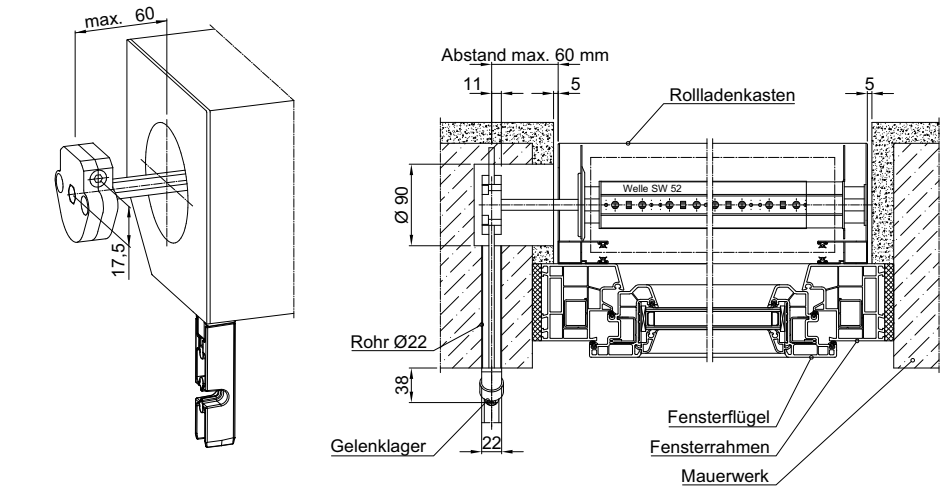

70577

Bedienung

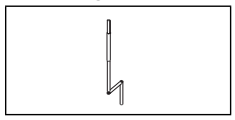

Typenmatrix

V4	○	○	○	–
V6	○	○	○	–
V10	○	○	○	–

Abb. 69: Kurbel, mit ausziehbarem Getriebe

Vorbau-Rollladen

Hinweise für Motor:

- Standardlänge Motorleitung 1000 mm
- Sonderlängen 2500 mm, 5000 mm bzw. 10000 mm, bei Bestellung separat angeben
- Motorleitung standardmäßig ohne Steckerkupplung, bei Bedarf separat angeben (wird lose mitgeliefert)
- Vorbau-Rollladen mit Motorantrieb können bei Montage grundsätzlich mit einem Fahrkabel in Betrieb genommen werden. Sollen bei Motoren mit Drehmomentabschaltung weitere Einstellungen vorgenommen werden, ist ein Programmierkabel (Art.-Nr. 617641) notwendig.
- bei Ausführung mittels Motor mit zusätzlicher Handkurbel (optional) ist der Einsatz einer flachen Endschiene erforderlich

Bitte beachten Sie auch die weiteren Informationen im Kapitel Antriebe ab Seite 353.

Hinweis:
Technische Informationen zu den einzelnen Antriebskomponenten stehen im Ersatzteilshop unter mywarema.com zur Verfügung.

Motorbedienung

Austritt der Motorleitung

Maß X				
	V4 / V6	V4 / V6	V10	V10
Kastengröße	E, Q, P	R	E, Q, P	R
12,5	67			
14,5	77	41	103	65
16,5	87	84	113	110
18,5	97	61	123	85
20,5	106*	71*	132	95

* nur V6

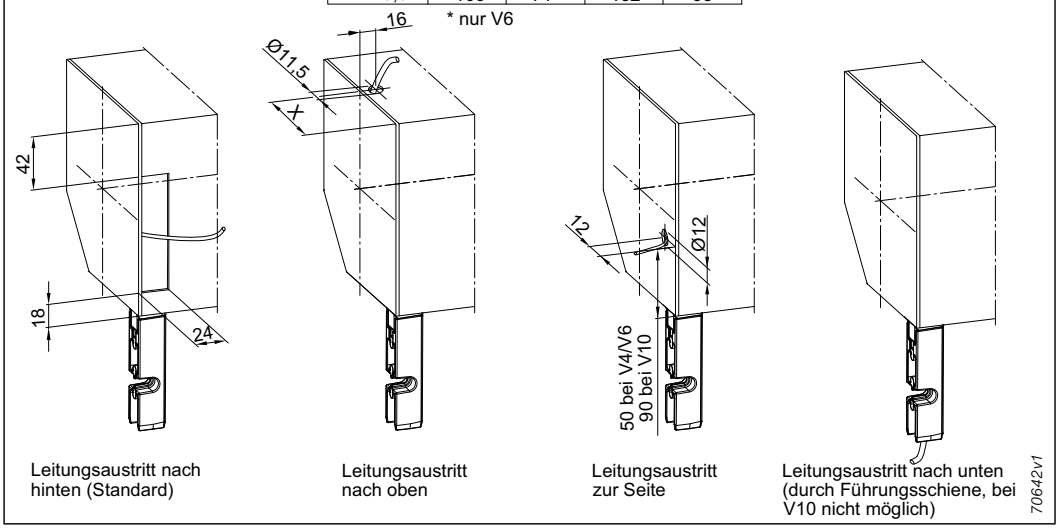

Abb. 70: Austritt der Motorleitung

Bedienung

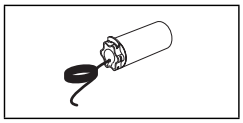

Typenmatrix

V4	○	○	○	○
V6	○	○	○	○
V10	○	○	○	○