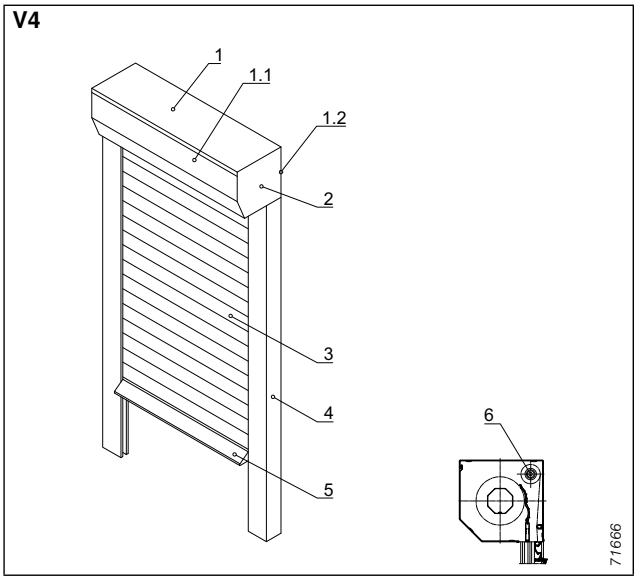

Abb. 4: Vorbau-Rollladen V4

1 Kasten
- **1.1 Revisionsblende**
- **1.2 Seitenteil**

2 Welle
3 Rollladenpanzer
4 Seitliche Führung
5 Endschiene
6 Insektenschutz-Rollo (optional)
- **6.1 Antrieb über Federwelle**
- **6.2 Insektenschutz-Gaze**
- **6.3 Griffleiste**
- **6.4 Nachrüstset Insektenschutz**

Anwendung

Für den nachträglichen Einbau sowie auch bei Neubau und Renovierung einsetzbar. Für kleine und mittlere Rollladengrößen, optional mit Insektenschutz (flache Endschiene).

Bedienung

Detailliertere Informationen zu elektrischen und manuellen Antrieben finden Sie ab sofort im separaten Kapitel „Antriebe“, siehe ab Seite 352.

Basismotor, 230 V, 50 Hz
mit elektronischer Endabschaltung; ohne Bedienschalter

WAREMA SecuKit (optional)
Motor mit elektronischer Endabschaltung inkl. zusätzlicher Gurtbedienung, ohne Bedienschalter.
Der Gurt befindet sich generell auf der Antriebsgegenseite.
Für 14 mm-Gurt und ab Kastengröße 14,5 lieferbar.
Weitere Informationen und Baugrenzwerte siehe Seite 144.

Motor mit Akku-Modul UP (optional)
Akku-Lösung, die das Auffahren des Rollladens auch während eines Stromausfalls gewährleistet.
Bitte auch Informationen auf Seite 146f beachten.

Motor mit zusätzlicher Handkurbel ZHK (optional)
Motor mit elektronischer Endabschaltung inkl. zusätzlicher Kurbelbedienung. Motor exklusive Bedienschalter; ab Kastengröße 16,5. Bitte auch Informationen auf Seite 353 beachten.

EWFS Funkmotor, 230 V, 50 Hz (optional)
Mit elektronischer Endabschaltung; inklusive EWFS Wandsender 1-Kanal

WMS Funkmotor, 230 V, 50 Hz (optional)
Mit elektronischer Endabschaltung; inkl. WMS Wandsender basic (wahlweise mit WMS Handsender basic)

Kurbel

Gurt

Maße (B):	14 mm (23 mm ausschl. bei Kastenform Putz in Verbindung mit Kastenverbreiterung)

Optional mit Übersetzungsgetriebe für Gurt (min. Kastengröße 14,5).
Hinweis: bei einer Ausführung mit 23 mm-Gurt sind die maximalen Bestellhöhen eingeschränkt: Kastengrößen 12,5, 14,5 max. 1000 mm Höhe bzw. bei 16,5, 18,5 max. 2300 mm.

Schnur (optional)

Kasten (1)

4 Kastengrößen, 4-seitig geschlossen (Kastenform Eckig, Rund, Quadratisch) bzw. 3-seitig (Kastenform Putz)

Kastenformen:	Eckig, Rund, Quadratisch, Putz
Material:	Aluminium, rollgeformt/gekantet
Maße:	siehe Tabelle Seite 29
Oberfläche:	beschichtet im Coil-Coating-Verfahren, mit Schutzfolie bzw. pulverbeschichtet

Kasten lieferbar als Linksroller.
Maximale Kastenbreite:
- bei Kastenform Eckig, Rund, Quadratisch 3000 mm.
- bei Kastenform Putz 4000 mm.

Optional Putzstücke:
- 12 mm, bis 15 mm einputzbar
- 26 mm (nur bei V4 Putz)

Bei Kastenform Putz sind serienmäßig 12 mm-Putzstücke enthalten.
Putzträgerprofilausladung bei Kastenform Putz: standardmäßig 25 mm (wahlweise 10, 15, 20 oder 40 mm erhältlich).
Verdeckte Blendenschnittkanten.

Revisionsblende (1.1)

Material:	Aluminium, rollgeformt/gekantet bzw. stranggepresst bei Kastenform Putz
Oberfläche:	beschichtet im Coil-Coating-Verfahren, mit Schutzfolie bzw. pulverbeschichtet

Seitenteile (1.2)

Material:	Aluminium-Druckguss
Oberfläche:	pulverbeschichtet

Vorbau-Rollladen V4

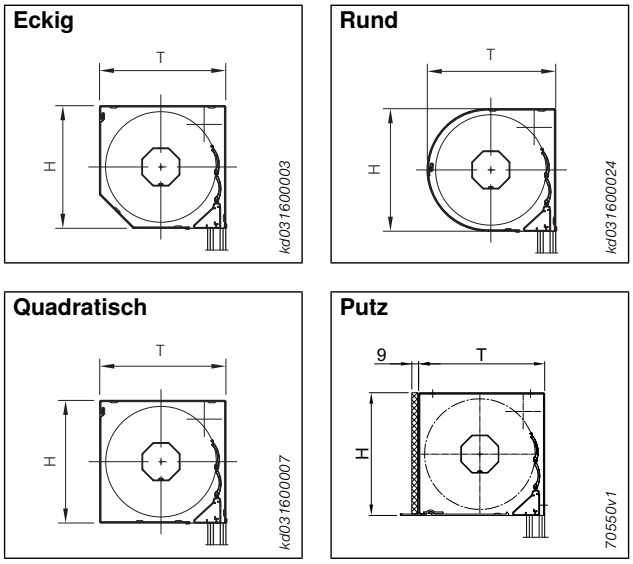

Abb. 5: Kasten V4

Kastenabmessungen in mm

Kasten-größe	Höhe H	Tiefe T bei Kastenform			
12,5	129	134	nicht lieferbar	134	
14,5	149	154	157	154	
16,5	169	174	177	174	
18,5	189	194	197	194	

Welle (2)

Material: Stahl, verzinkt
Materialstärke: 0,6 mm
Maße (SW): 52 mm
Profil: Achtkant
Oberfläche: blank

Rollladenpanzer (3)

aus Aluminium A 36, A 44, A 53
aus Kunststoff K 36, optional verstärktes Profil V 36
Befestigung auf der Welle über Abdruckfedern aus Stahl.
Beschreibung der Rollladenprofile siehe Seite 318.
Optional können die Profile A 36, A 44 und A 53 auch in bedruckter Ausführung gefertigt werden. Nähere Informationen siehe auch Seite 19.

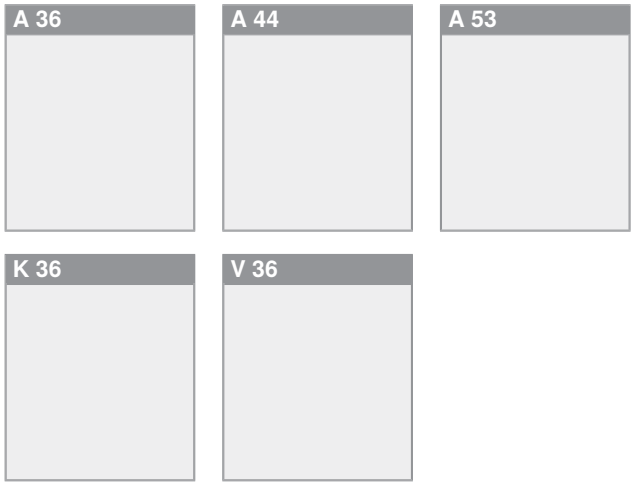

Seitliche Führung (4)

Führungsschienen

Material: Aluminium, stranggepresst
Maße: serienmäßig 55-25 mm, wahlweise 46-25 mm (Breiteneinschränkung beachten) sowie weitere Führungsschienen ab Seite 104
Befestigung: Stufenbohrung in der Führungsschiene
Oberfläche: pulverbeschichtet
Keder: Kunststoff, schwarz, optional Bürstenkeder

Standard-Führungsschienen serienmäßig mit integrierter Nut für Schlagregendichtheit (Prüfbericht siehe www.warema.de).
Inklusive Abdeckstopfen aus Kunststoff (farblich abgestimmt auf die Farbe der Führungsschienen).
Bei Verwendung der FSCH 55-47 (möglich bei Profil A 36, K 36, V 36) bitte die Hinweise zu Bestellhöhen auf Seite 32 beachten.
Optional Führungsschienen mit integrierter Dämmung, Details siehe Seite 95.

Endschiene (5)

Dreikant-Design-Endschiene, ohne Keder
Material: Aluminium, stranggepresst
Oberfläche: pulverbeschichtet
Dreikant-Design-Endschiene für einen formschönen Abschluss bei Gurt- und Kurbel. Bei Motorbedienung schließt sie nahezu flächenbündig ab.
Optional flache Endschiene bzw. im Standard bei Ausführung mit Insektenschutz-Rollo/Drehrahmen.
Endschienen ohne bzw. teilweise optional mit Dichtungskeder.
Bei FSCH 55-47 nur flache Endschiene.

Insektenschutz-Rollo (6) (optional)

möglich ab Kastengröße 16,5

Antrieb über Federwelle (6.1)

Verriegelung im unteren Bereich durch Endkappe mit Rastmechanismus. Sanftes Hochfahren durch Soft-Raise-Funktion.

Insektenschutz-Gaze (6.2)

Material:	kunststoffummanteltes Fiberglas-Gewebe
Farbe:	VisionAir-Gaze, schwarz, hochtransparent

Griffleiste (6.3)

Bedienung:	integriertes, durchlaufendes Profil bzw. Schnurquaste, schwarz
Material:	Aluminium, stranggepresst
Maße:	40x13 mm
Oberfläche:	pulverbeschichtet
Keder:	Bürstenkeder mit Abdichtung zum Fenster, wahlweise nach unten (zur Fensterbank)

Nachrüstset (6.4)

Bestehend aus VisionAir-Gaze (auf der Welle), inklusive untere Griffleiste und Antrieb, 2 Stück FSCH 29-25 und allen notwendigen Bürstenkedern. Fertig konfektioniert zur leichten Montage in den vorhandenen Rollladen.

Insektenschutz-Festrahmen (optional)

(nur in Verbindung mit 4-seitig geschlossenem Kasten)
Festrahmen Typ F.S.11 zum Ein- und Aushängen, inkl. umlaufendem Bürstenkeder.
Seitliche Lagerung über vier Federstifte in Befestigungsbohrungen innerhalb der Führungsschiene 55-47. Die Führungsschiene ist eigens hierfür mit einem zusätzlichen Profil aus Aluminium ausgestattet. Das Ein- und Aushängen erfolgt über Federstifte.

Behang

Material:	siehe Insektenschutz-Rollo

Gaze nach außen angeordnet.

Profile

Material:	Aluminium, stranggepresst
Maße (BxH):	Rahmenprofil 12,5x30 mm
Oberfläche:	pulverbeschichtet

Farben

Aluminiumteile:	wie Kasten
Gaze:	schwarz, hochtransparent

Ab 1500 mm Profillänge des Festrahmens (Fertigbreite oder Fertighöhe des sich aus dem Rollladen ergebenden Festrahmen-Maßes) wird standardmäßig eine mittige, stützende Sprosse eingesetzt. Zusätzliche Sprossen oder abweichende Sprossenposition optional möglich.
Optional sind auch andere Festrahmentypen lieferbar (Klärung über Anwendungstechnik erforderlich).

Insektenschutz-Drehrahmen (optional)

(nur in Verbindung mit 4-seitig geschlossenem Kasten)
1- oder 2-flügelige Ausführung mit umlaufendem Montagerahmen. Der Drehrahmen öffnet nach außen. Inklusive integrierter Schließhilfe und umlaufendem Bürstenkeder.

Bedienung	bis zu einer Rahmenhöhe von 1800 mm durch Griff; darüber Bedienung durch Quersprosse mit integrierter Griffleiste

Behang

Material:	siehe Insektenschutz-Rollo

Profile

Material:	Aluminium, stranggepresst
Maße (BxH):	Rahmenprofil 12,5x30 mm und 12,5x28 mm; Quersprosse mit integrierter Griffleiste 10x52 mm
Oberfläche:	pulverbeschichtet

Farben

Aluminiumteile:	wie Kasten
Gaze:	schwarz, hochtransparent
Kunststoffteile:	weiß, grau oder schwarz

Für spezielle Anforderungen sind optional auch Sondergazen lieferbar wie Pollenschutz-Gaze, Feinstaub-Gaze, verschleißfeste Gaze oder Edelstahl-Gaze A2.
Die FSCH 55-47 ermöglicht den Einsatz von Insektenschutz-Rollo oder -Drehrahmen, sowie -Festrahmen. Bei gleicher Kastentiefe bereits bei Bestellung oder zur Nachrüstung innerhalb der genannten Bestellhöhen möglich.
Hinweis: Die integrierten Lösungen bieten erhöhten Schutz vor Insekten.
Bitte beachten Sie die Details zu Insektenschutz-Rollos und -Drehrahmen ab Seite 64.
Optional ist auch eine Ausführung als Insektenschutz-Pendeltür oder -Plissee möglich. Details siehe ab Seite 72.

Farben

Kasten je nach Farbe beschichtet im Coil-Coating-Verfahren bzw. pulverbeschichtet. Führungs- und Endschienen pulverbeschichtet. V4 lieferbar in 12 Farben: RAL 9016, RAL 9006, RAL 7035, RAL 8014, RAL 9007, RAL 9010, RAL 7016, RAL 7015, RAL 7021, RAL 7012, DB 703 oder DB 702.
Verfügbare Oberflächen gemäß Farbübersicht WAREMA Farbwelt. HWF-Oberflächen optional. Detaillierte Informationen siehe Kapitel „Allgemein“.
Geringe Farbabweichungen der Einzelbauteile durch unterschiedliche Fertigungsverfahren möglich.

Zubehör (optional)

- **Sturzdämmung** Details siehe Seite 92.
- **Führungsschienen mit integrierter Dämmung** Details siehe Seite 95.
- **Aussteller** Details siehe Seite 89.
- **Schnellmontageset** Details siehe Seite 90.

Baugrenzwerte
Vorbau-Rollladen V4

Nutzen Sie für die Planung der Sonnenschutzanlagen auch unser kostenloses Planungsprogramm unter www.sonnenschutzplaner.de – hier können Sie das Produkt konfigurieren und eine technische Zeichnung zur Integration in Ihre Pläne erzeugen.
Einbaubeispiele für unterschiedliche Wandaufbauten zur Beratung finden Sie in unserer Anwendungsbroschüre Rollladen.

Rollladenpanzer		Grenzwerte			Bedienarten und max. Flächen in m²													
						Gurt					Kurbel			Motor				
		max. Breite in mm	max. Höhe in mm	max. Fläche Einzelanlage in m²	Schnur	Gurt innenliegend	Gurt mit ausziehbarer Gurtscheibe	Gurtumlenkung	Übersetzungsgetriebe für Gurt[1]	Kurbelwickler für Gurt	Kurbel innenliegend, Typ 1	Kurbel innenliegend, Typ 2	Kurbel mit ausziehbarem Getriebe	Basismotor	EWFS Funkmotor	WMS Funkmotor	Motor mit zusätzlicher Handkurbel[2]	Motor mit Akku-Modul UP
Vorbau-Rollladen V4																		
A 36	Konstruktionsbedingt				2,0	4,0	3,0	3,0	8,0	6,0	5,0	8,0	3,0					
	DIN EN 13659 Kl. 1	3000	3250	7,0	1,0	2,0	2,0	2,0	4,0	3,0	5,0	8,0	3,0			18,0		6,1
	DIN EN 13659 Kl. 2				0,5	1,0	1,0	1,0	2,0	1,5	3,0	5,5	3,0					
A 44	Konstruktionsbedingt				1,5	4,0	3,0	3,0	7,0	6,0	5,0	8,0	3,0					
	DIN EN 13659 Kl. 1	3000	2350	7,0	1,0	2,0	2,0	2,0	4,0	3,0	5,0	8,0	3,0			14,5		5,4
	DIN EN 13659 Kl. 2				0,5	1,0	1,0	1,0	2,0	1,5	2,5	4,5	2,5					
A 53	Konstruktionsbedingt				1,5	3,0	2,0	2,0	6,0	5,0	4,0	7,0	2,0					
	DIN EN 13659 Kl. 1	3000	2000	6,0	1,0	2,0	2,0	2,0	4,0	3,0	4,0	7,0	2,0			12,0		4,2
	DIN EN 13659 Kl. 2				0,5	1,0	1,0	1,0	2,0	1,5	2,5	4,5	2,0					
K 36	Konstruktionsbedingt				1,5	4,0	3,0	3,0	7,0	6,0	5,0	8,0	3,0					
	DIN EN 13659 Kl. 1	2000	3000	3,2	1,0	2,0	2,0	2,0	4,0	3,0	5,0	8,0	3,0			9,6		5,9
	DIN EN 13659 Kl. 2				0,5	1,0	1,0	1,0	2,0	1,5	2,5	4,5	2,5					
V 36	Konstruktionsbedingt				1,5	4,0	3,0	3,0	7,0	6,0	5,0	8,0	3,0					
	DIN EN 13659 Kl. 1	2200	3000	4,0	1,0	2,0	2,0	2,0	4,0	3,0	5,0	8,0	3,0			12,0		5,9
	DIN EN 13659 Kl. 2				0,5	1,0	1,0	1,0	2,0	1,5	2,5	4,5	2,5					
Insektenschutz-Rollo		2000	2250	4,5														
Insektenschutz-Drehrahmen[3]		1300	2700	2,7														
min. Bestellbreite in mm					500									640	660		735	570
min. Bestellbreite mit Insektenschutz-Rollo in mm (mit Soft-Raise-Funktion)					710												735	710
min. Bestellbreite mit Insektenschutz-Rollo in mm (ohne Soft-Raise-Funktion)					530									640	660		735	570

[1] *ab Kastengröße 14,5*
[2] *ab Kastengröße 16,5*
[3] *Insektenschutz-Drehrahmen einflügelig, bei zweiflügeligen verdoppeln sich die maximalen Breiten bzw. Flächen*

Beachten Sie zur Ermittlung der maximalen Flächen bitte das jeweilige Flächendiagramm.
Informationen zu Windwiderstandsklassen finden Sie auf der Folgeseite sowie auf Seite 22.

Hinweise:
- es können max. 3 Behänge gekuppelt werden!
- Ab einer Bestellbreite von 1500 mm empfehlen wir eine zusätzliche Kastenbefestigung. Details siehe Seite 91.

Vorbau-Rollladen V4

Maximale Bestellhöhen je Kastengröße in mm

Kastengröße	Rollladenprofil				
	A 36	A 44	A 53	K 36	V 36
12,5	1400 (–)	650	550	1400 (–)	1400 (–)
14,5	1900 (1600)	1100	900	1900 (1600)	1900 (1600)
16,5	2750	1700	1300	2650	2650
16,5 Insektenschutz-Rollo	1550	–	–	1550	1550
18,5	3250	2350	2000	3000	3000
18,5 Insektenschutz-Rollo	2250	–	–	2250	2250

Hinweise:
- Werte in Klammern beziehen sich auf FSCH 55–47 (bei Kastengröße 12,5 nicht möglich).
- Insektenschutz-Rollo erst ab Kastengröße 16,5 möglich.

Max. Bestellbreite je Windwiderstandsklasse

Beschreibung der Grundlagen zu Windwiderstandsklassen siehe ab Seite 22.
Die nachfolgende Tabelle zeigt für die einzelnen Rollladenprofile und die jeweils eingesetzte Führungsschiene die maximale Breite die je Windwiderstandsklasse erreicht wird.

Rollladenpanzer	max. Bestellbreite des Rollladens je Windwiderstandsklasse in mm							gültig bei Einsatz der Führungsschiene Vorbau V4									
	0	1	2	3	4	5	6	55-25	55-35	55-47	55-46	55-45	55-65	55-75	55-85	37-25	37-46
A 36	3000	2780	2705	2560	2265	1825	1500	●	●	●	●	●	●	●	●	●	●
A 44	3500	3295	3200	3010	2625	2055	1600	●	●	–	–	●	●	●	●	●	–
A 53	–	–	3500	3370	3020	2490	1790	●	●	–	–	●	●	●	●	●	–
K 36	2000	1750	1600	1400	1200	1000	900	●	●	●	●	●	●	●	●	●	●
V 36	2200	2155	2065	1890	1535	1010	900	●	●	●	●	●	●	●	●	●	●

Tab. 3: Max. Bestellbreite Rollladen je Windwiderstandsklasse bei Vorbau-Rollladen

Bei Änderung der Führungsschienen auf die nachfolgend angegebene Ausführung ergeben sich folgende Verschiebungen der Windwiderstandsklassen nach oben (+1) oder nach unten (-1):

Verschiebung bei Führungsschiene	Rollladenpanzer				
	A 36	A 44	A 53	K 36	V 36
46-25, 46-35, 46-85	–1[1)]			–1[2)]	–1[1)]
80-25	+1	+1	+1	+1	

Tab. 4: Verschiebung der Windwiderstandsklassen

[1)] *Max. Breite 1800 mm*
[2)] *Max. Breite 1500 mm*

Hinweis: Bei Ausführung von Rollladen mit integriertem Insektenschutz-Rollo gilt für das Insektenschutz-Rollo Windwiderstandsklasse 1.

Flächendiagramm
Vorbau-Rollladen V4

Maximale Maße für Einzelflächen V4 mit Rollladenpanzer aus Kunststoff in mm

max. Breite mit 46er FSCH bei Profil V 36

max. Breite mit 46er FSCH bei Profil K 36

Höhe \ Breite	900	1000	1100	1200	1300	1400	1500	1600	1700	1800	1900	2000	2100	2200
1000								Insektenschutz-Rollo (optional)						V 36
1100												K 36		
1200														
1300														
1400														
1500														
1600														
1700														
1800														
1900														
2000														
2100														
2200														
2300	Insektenschutz-Rollo (optional) (max. Höhe 2250 mm)													
2400														
2500														
2600														
2700														
2800														
2900														
3000		K 36	V 36											

Maximale Maße für Einzelflächen V4 mit Rollladenpanzer aus Aluminium in mm

max. Breite mit 46er FSCH bei Profil A 36

Höhe \ Breite	900	1000	1100	1200	1300	1400	1500	1600	1700	1800	1900	2000	2100	2200	2300	2400	2500	2600	2700	2800	2900	3000
1000								Insektenschutz-Rollo (optional)												A 36, A 44, A 53		
1100																						
1200																						
1300																						
1400																						
1500																						
1600																						
1700																						
1800																						
1900																						
2000	A 53																					
2100																						
2200																						
2300	Insektenschutz-Rollo (optional) max. Höhe 2250 mm)																					
2400	A 44																					
2500																						
2600																						
2700																						
2800																						
2900																						
3000																						
3100																						
3200																						
3300	A 36																					

Bitte beachten Sie bei der Prüfung der maximalen Flächen auch die Windwiderstandsklassen.

Vorbau-Rollladen V4

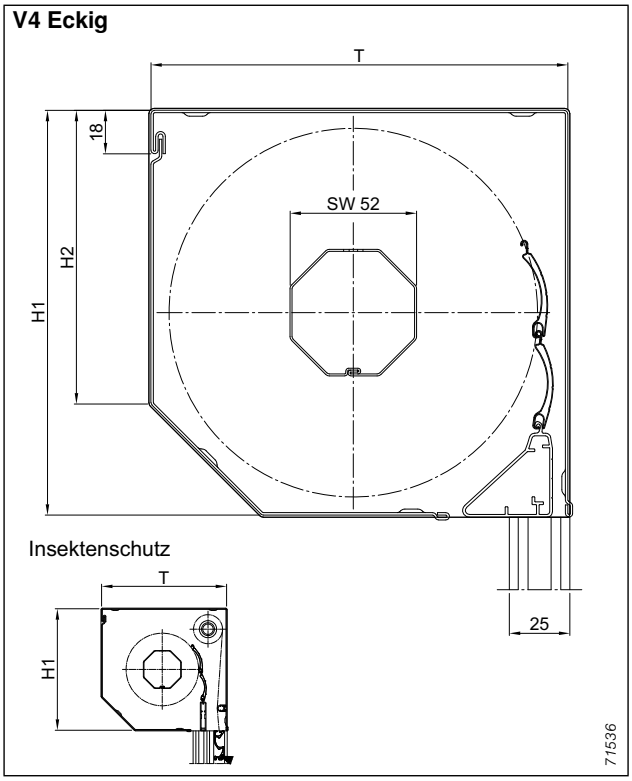

Abb. 6: Kastenabmessungen V4 Eckig

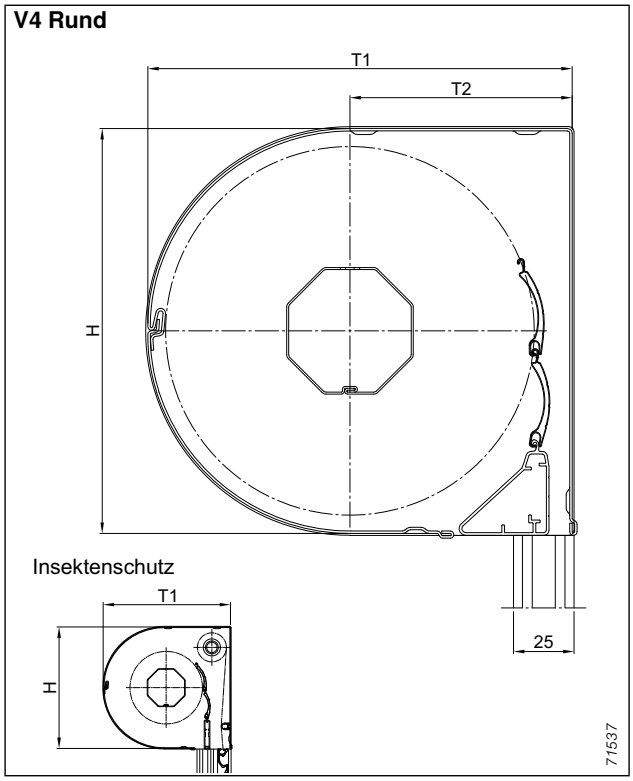

Abb. 7: Kastenabmessungen V4 Rund

V4 Eckig

Kasten-größe	Abmessungen in mm		
	H1	H2	T
12,5	129	92	134
14,5	149	108	154
16,5	169	123	174
18,5	189	137	194

V4 Rund

Kasten-größe	Abmessungen in mm		
	H	T1	T2
12,5	nicht lieferbar		
14,5	149	157	80
16,5	169	177	90
18,5	189	197	100

V4 Quadratisch

Kasten-größe	Abmessungen in mm	
	H	T
12,5	129	134
14,5	149	154
16,5	169	174
18,5	189	194

Hinweise zu Kastenform Eckig, Rund, Quadratisch:

- Kasten 4-seitig geschlossen, max. Breite 3000 mm
- Gehrungsschnitte nicht möglich
- Bei Einsatz der Führungsschiene 55–47 ohne Insektenschutz, ist ein zusätzlicher Kastenschluss optional lieferbar (Details siehe Seite 96).

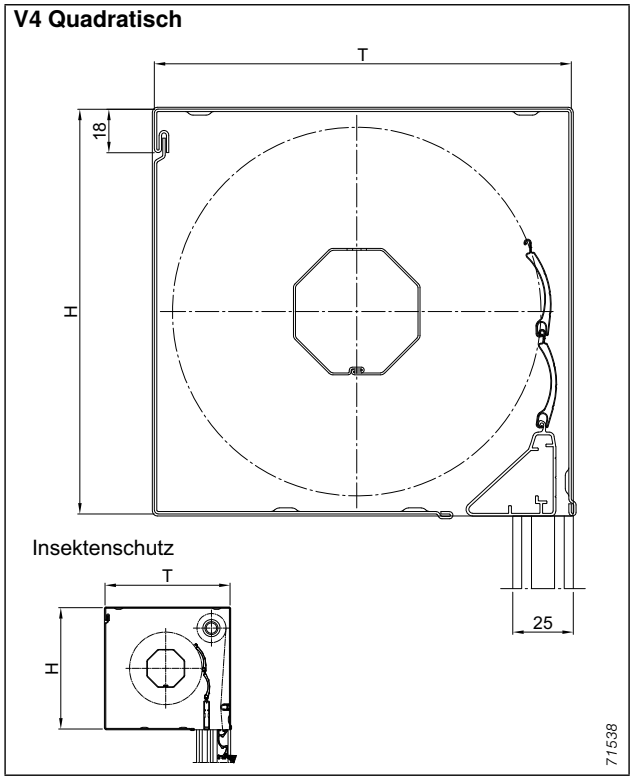

Abb. 8: Kastenabmessungen V4 Quadratisch

Vorbau-Rollladen V4

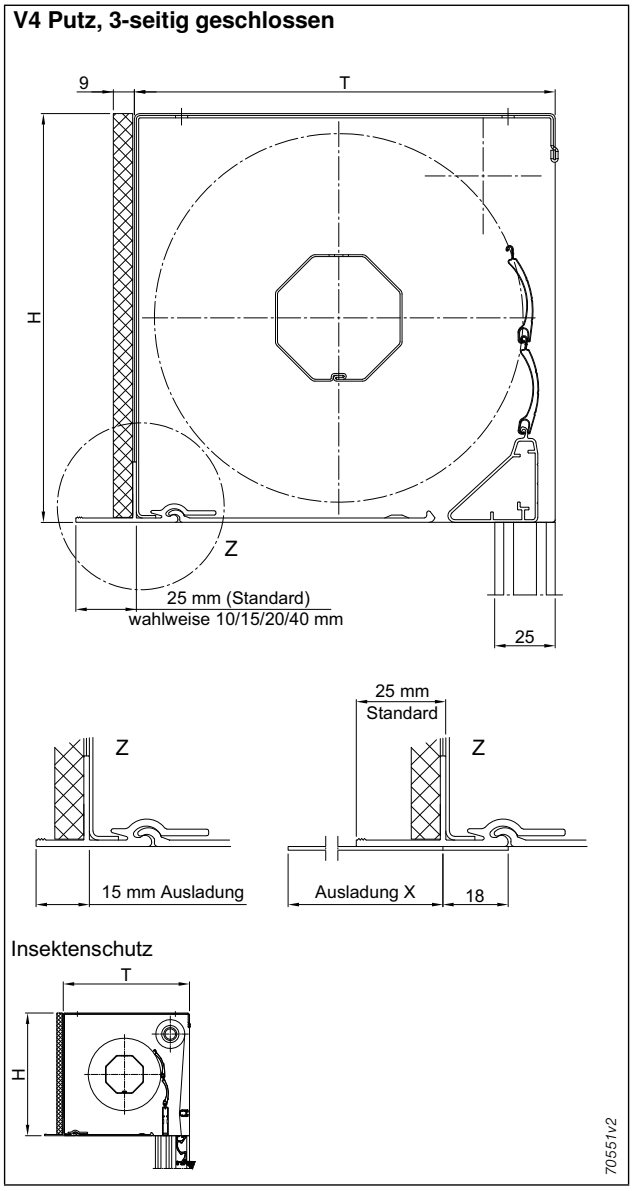

Abb. 9: Kastenabmessungen V4 Putz

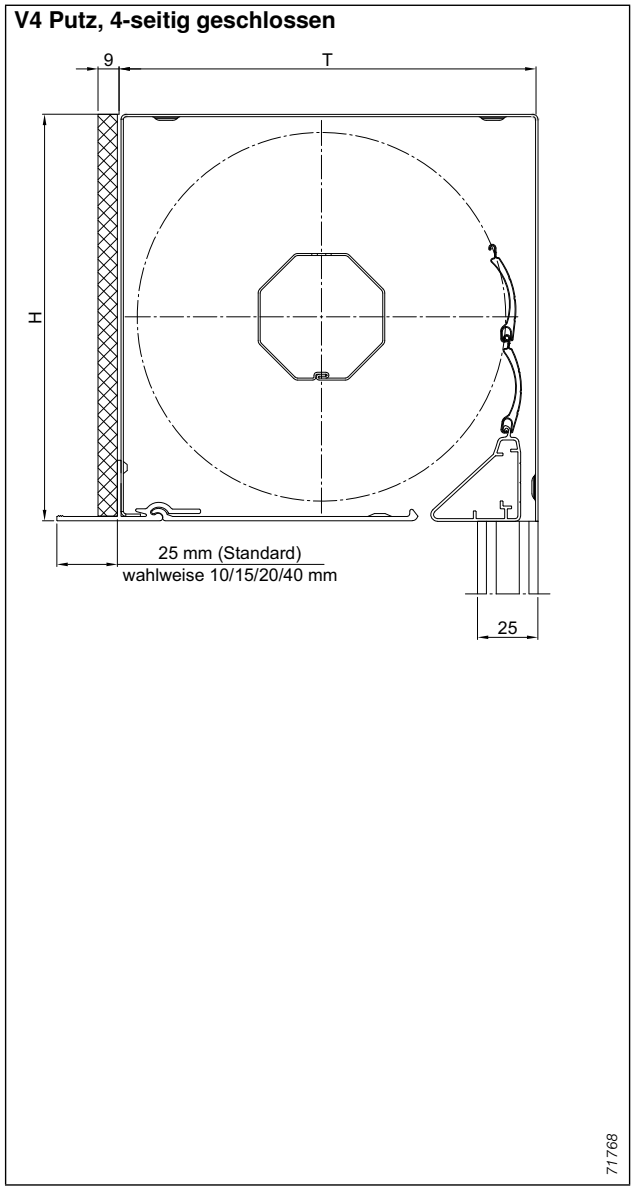

Abb. 10: Kastenabmessungen V4 Putz

Hinweis:
Maße H und T je Kastengröße siehe Tabelle V4 Quadratisch
(Siehe Seite 34)

Hinweise zu Kastenform Putz:
- Standardmäßig 3-seitig geschlossen, max. Breite 3000 mm.
- Optional 4-seitig geschlossen, max. Breite 4000 mm.
- Oberflächen bei V4 Putz: bei Pulverbeschichtung in RAL 9016 sind der Kasten, inkl. Rückwand (bei 4-seitigem Kasten), die Revisionsblende, das Putzträgerprofil und die Putzstücke pulverbeschichtet. Bei allen anderen Farben ist der Kasten und die Rückwand blank; pulverbeschichtet sind lediglich Revisionsblende, Putzträgerprofil und Putzstücke.
- die Ausladung des Putzträgerprofils beträgt im Standard 25 mm (wahlweise auch in 10, 15, 20 oder 40 mm lieferbar). Zwischengrößen sind auf Anfrage möglich.
- bei einem Wärmedämm-Verbundsystem (WDVS) sollte die Ausladung des Putzträgerprofils auf 15 mm (siehe Abb. 9) festgelegt werden. Bitte bei Bestellung angeben.
- das Putzträgerprofil dient als optischer Abschluss, es ist nicht zur Aufnahme von Lasten aus der Dämmung geeignet.